Évier Phantom Base

Recommandé pour épaisseur 20mm

Eviers

Code: 5557 240

CARACTÉRISTIQUES

PHANTOM BASE - 20 mm	Les fonds d'évier Phantom BASE sont spécialement conçus pour être couplés avec des éviers construits en dalle. Le canal périphérique permet une fixation parfaite et simple. La présente version de Phantom BASE est compatible avec des plaques de 20 mm d'épaisseur.
PHANTOM BASE SANS SOUDURE	Le fond en acier Phantom BASE résout le problème du drainage des solutions de la tôle, l'inclinaison faite par le moule garantit un écoulement parfait de l'eau. Les rayons et le profil incliné du Phantom BASE sont une garantie d'hygiène et de praticité totale dans les opérations de nettoyage.
ÉVIERS PROFONDS	Acier de 1 mm d'épaisseur. Une épaisseur importante qui garantit une résistance maximale pour les éviers qui ne connaissent pas les signes du temps.
CUVE À RAYON ÉTROIT	Des cuves aux formes carrées au design moderne et à la capacité accrue. Pour une esthétique minimaliste combinée à un maximum de commodité.
PÉRIMÈTRE TROP COMPLET	Le trop plein est un dispositif de sécurité toujours présent sur les éviers Foster qui empêche l'eau de déborder de la cuve en cas d'oubli. La solution du vidange périmétrique améliore l'esthétique grâce à sa forme carrée et essentielle.

DÉTAILS

Matériau	Acier inoxydable AISI 304

Textures	Brossée Foster
Dimensions	756x446 mm pour plaques de 20 mm d'épaisseu
Équipement standard	Vidange, trop-plein Foster et tuyau ondulé universel (pour l'installation de différents débordements), Emballage en boîte
Trou d'encastrement	Voir fiche technique
Mesure cuve	710x400mm
Numéro cuves	1 cuve
Vidange	Vidange de 3,5

DESSINS TECHNIQUES

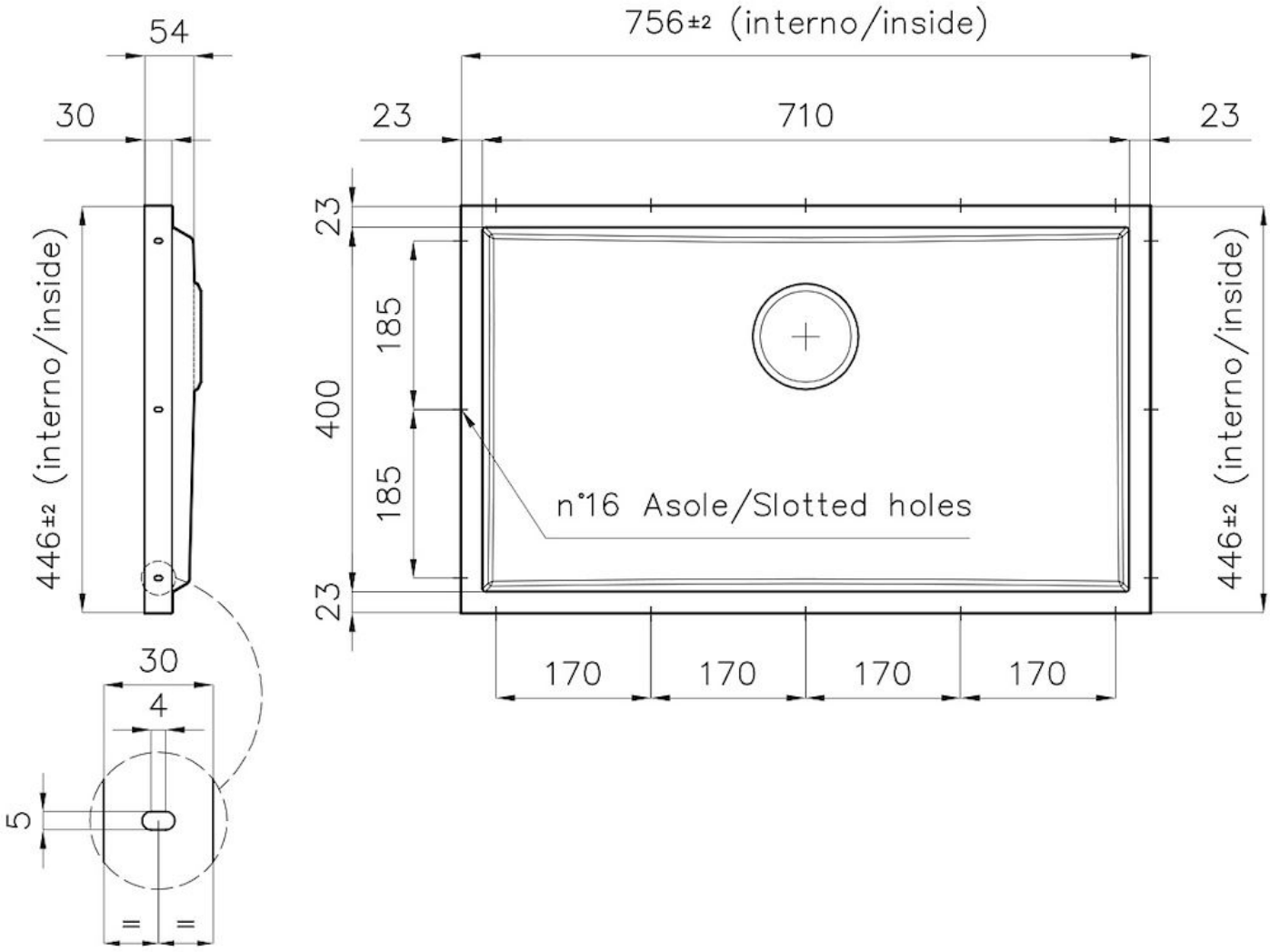
54
30
446±2 (interno/inside)
30
4
5
=
=
756±2 (interno/inside)
23
710
23
23
185
400
185
23
n°16 Asole/Slotted holes
446±2 (interno/inside)
170
170
170
170

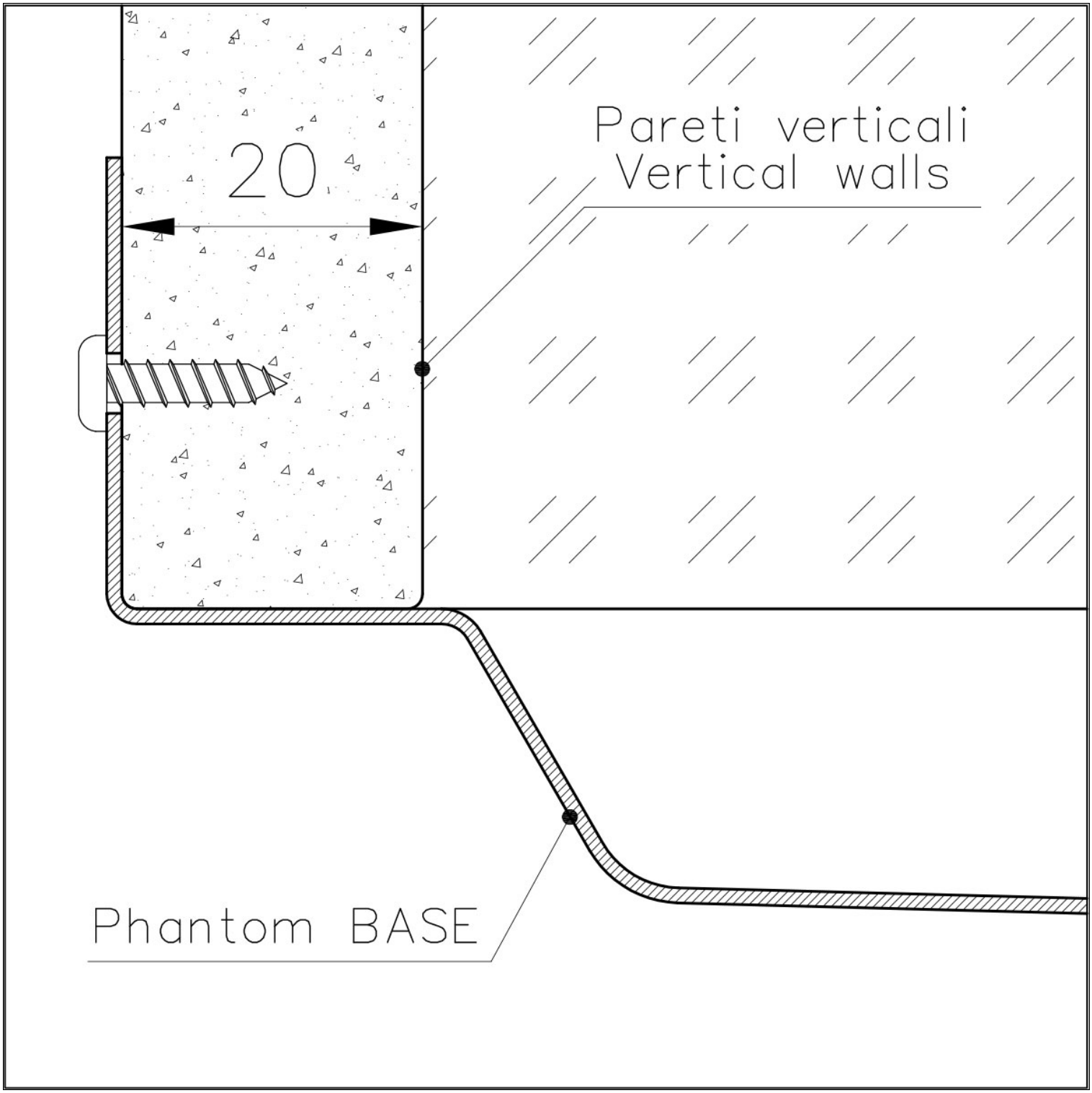
20
Pareti verticali
Vertical walls
Phantom BASE

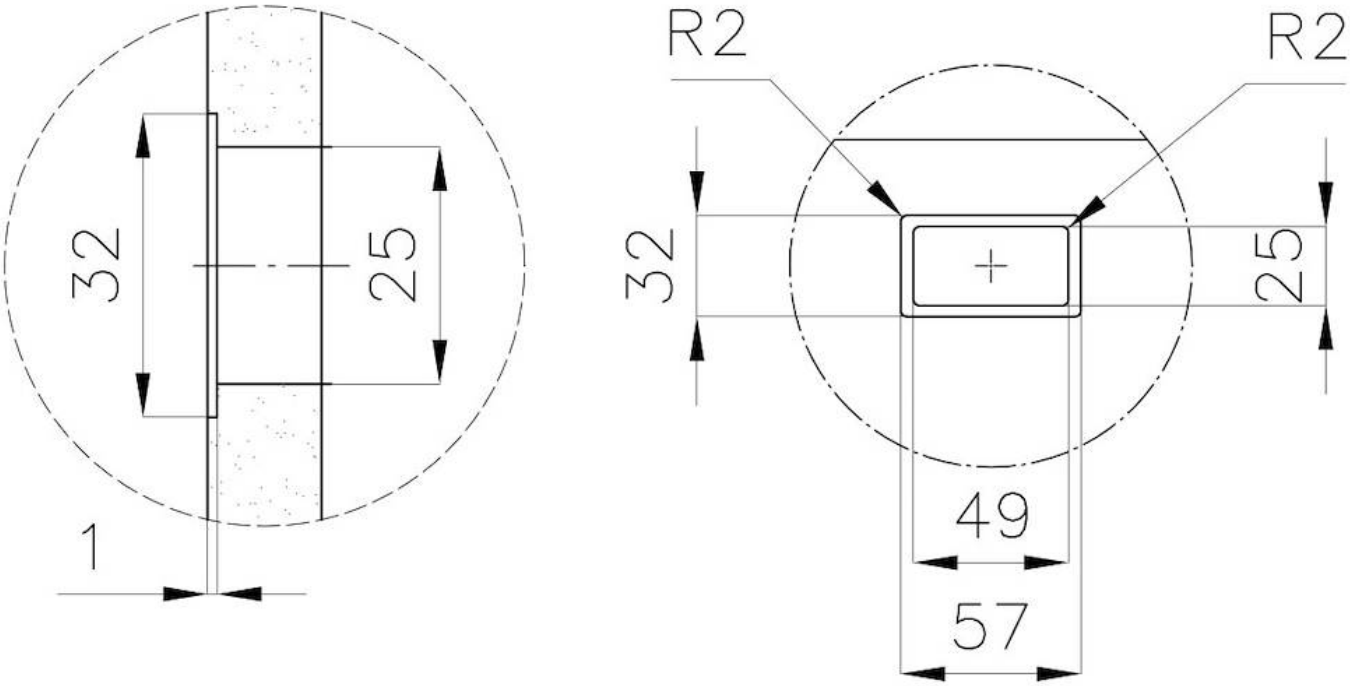

DETTAGLIO PER TROPPO PIENO / OVERFLOW DETAILS

GALERIE

ACCESSOIRES OPTIONNELS

Cuvette blanche
8153 100

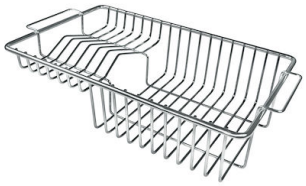

Panier à vaisselle inox
8100 201

Panier blanc
8612 100

Panier en acier inoxydable
8612 000

Planche de découpe en HPDE
8657 001

LES APPARIEMENTS RECOMMANDÉS

Mitigeur FL
8521 000

Mitigeur Omega
8497 000

Mitigeur Omega Plus
8497 020

DÉCHETS AUTOMATIQUES EN OPTION

Vidange automatique
8407 113

Vidange automatique Gun metal
8407 110